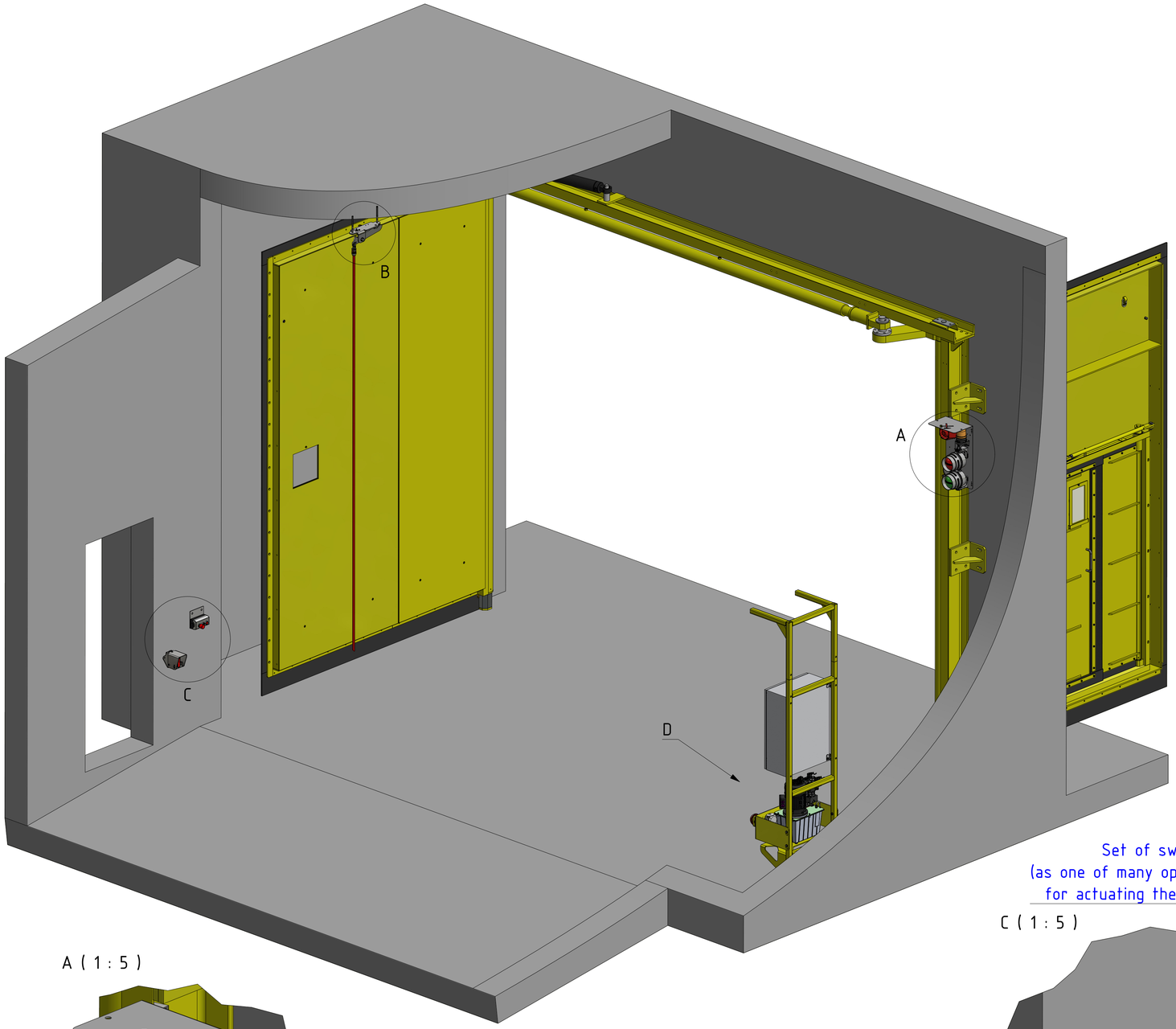

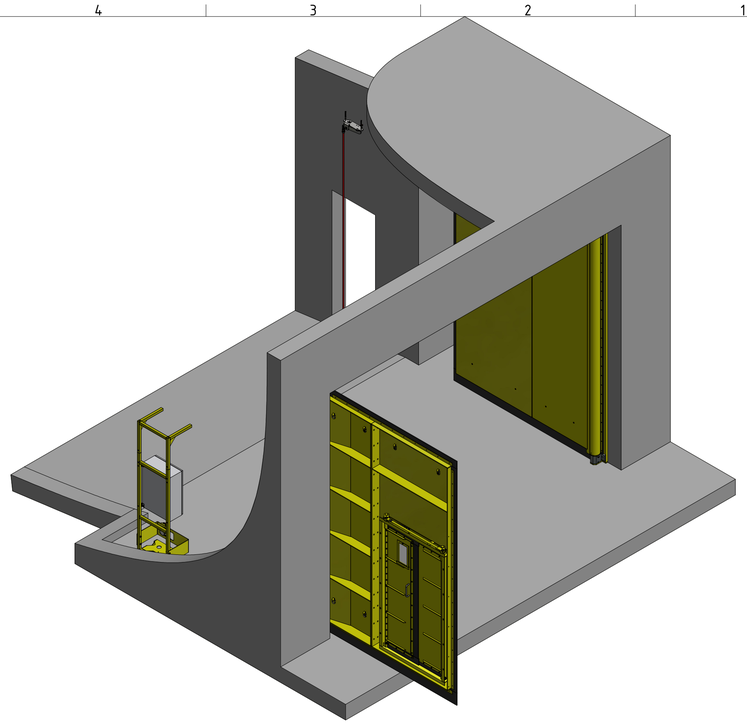

D (1 : 5)

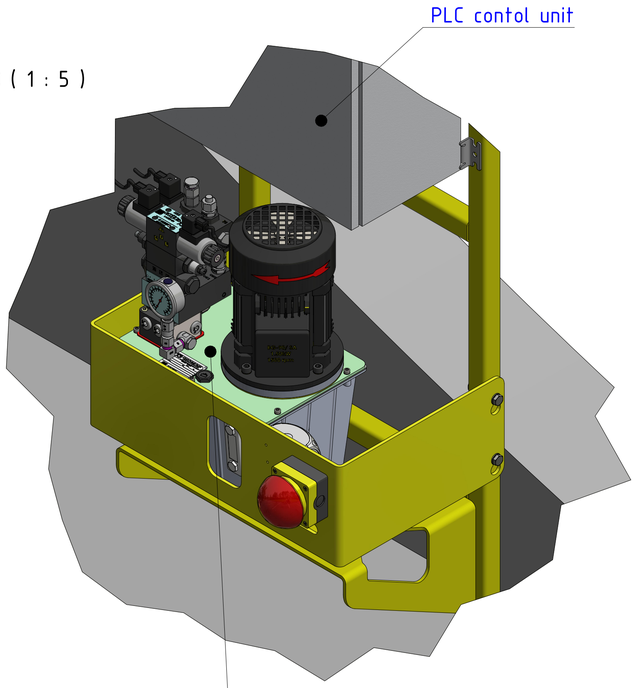

C (1 : 5)

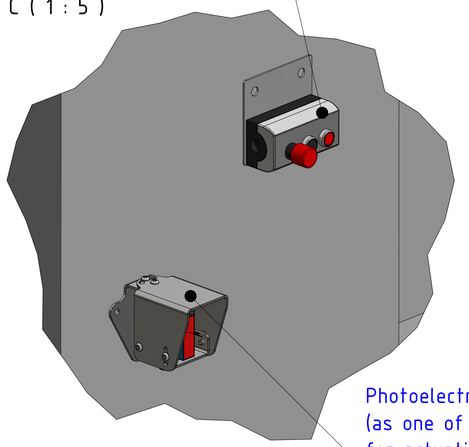

A (1 : 5)

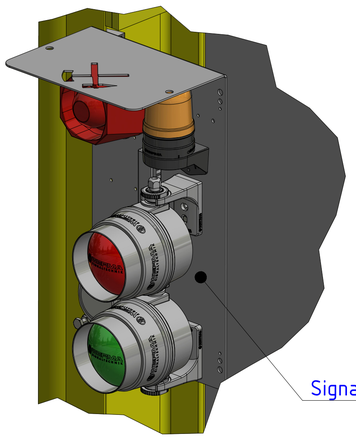

B (1 : 5)

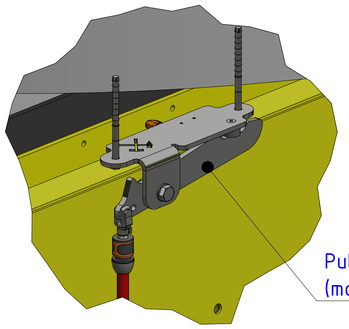

Weitergabe sowie Vervielfältigung dieses Dokuments, Verwertung und Mitteilung seines Inhalts sind verboten, soweit nicht ausdrücklich gestattet. Zuwiderhandlungen verpflichten zu Schadenersatz. Alle Rechte für den Fall der Patent-, Gebrauchsmuster- oder Designeintragung vorbehalten.

	Datum	Name
Gezeichn.	20.12.2022	m.rewinski
Kontroll.		
Norm		

WETTERTECHNIK GmbH
WETTER – UND WEICHENTECHNISCHE ANLAGEN
FÜR DEN UNTERTAGEBERGBAU
Essen

Installation example
ventilation door W5000xH3900

1xxxxY

1 /1
A1